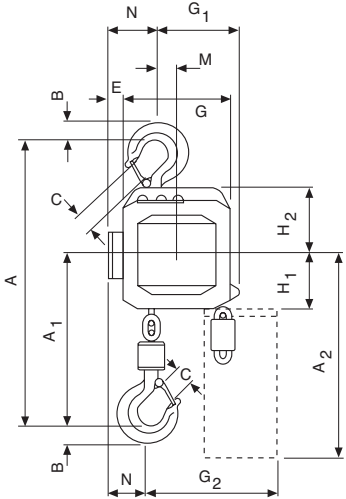
N
G1
M
B
E
G
C
H2
H1
A
A1
A2
C
B
N
G2

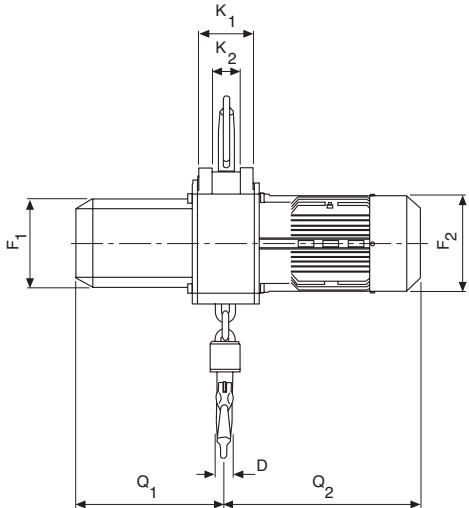
K1
K2
F1
F2
D
Q1
Q2