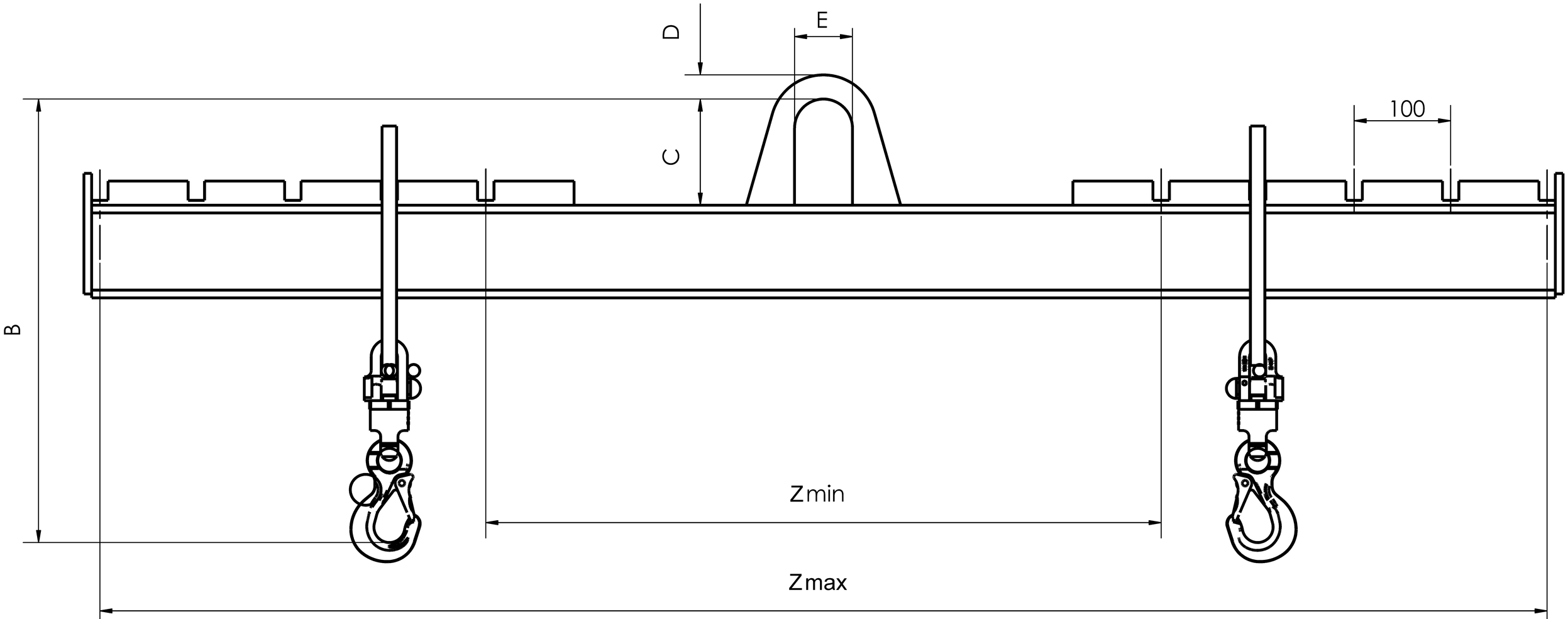
D
E
C
B
100
Zmin
Zmax